MiG-17

1/72

detail set for 1/72 AIRFIX kit • sada detailů pro stavebnici 1/72 AIRFIX

eduard **73 695**

film

SS 695 + 73 695
MiG-17

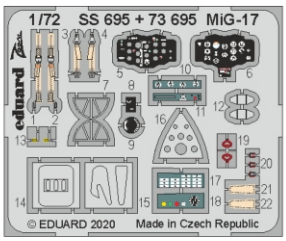

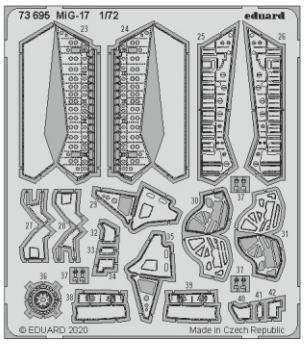

- APPLY EXPRESS MASK AND PAINT BEFORE GLUING / POUŽÍT EXPRESS MASK NABARVIT PŘED SLEPENÍM
- SYMETRICAL ASSEMBLY / SYMETRICKÁ MONTÁŽ
- REMOVE / ODSTRANIT
- GRIND / OBROUSIT
- DRILL HOLE / VRTAT OTVOR
- 1 COLORED ETCHED PARTS / LEPTANÉ BAREVNÉ DÍLY
- 1 ETCHED PARTS / LEPTANÉ NEBAREVNÉ DÍLY
- 1 ORIGINAL KIT PARTS / PŮVODNÍ DÍLY STAVEBNICE
- BEND / OHNOUT
- OPTION / VOLBA
- REPLACE / NAHRADIT

ORIGINAL KIT PARTS / PŮVODNÍ DÍLY STAVEBNICE	PHOTO-ETCHED PARTS / LEPTANÉ DÍLY	PARTS TO BE REMOVED / DÍLY K ODSTRANĚNÍ	FILL / TMELIT

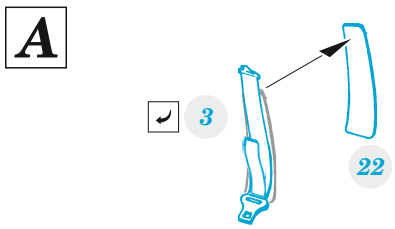

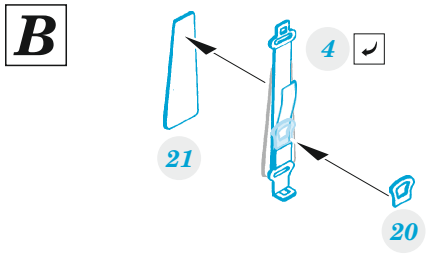

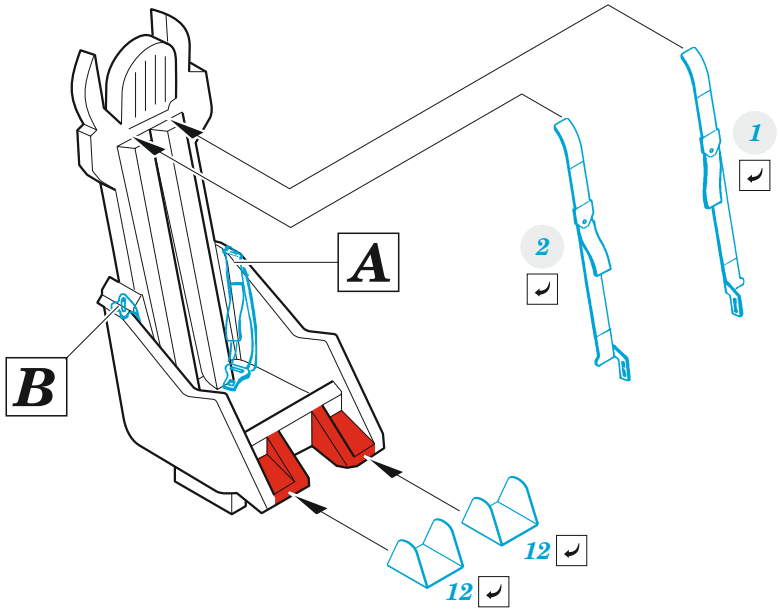

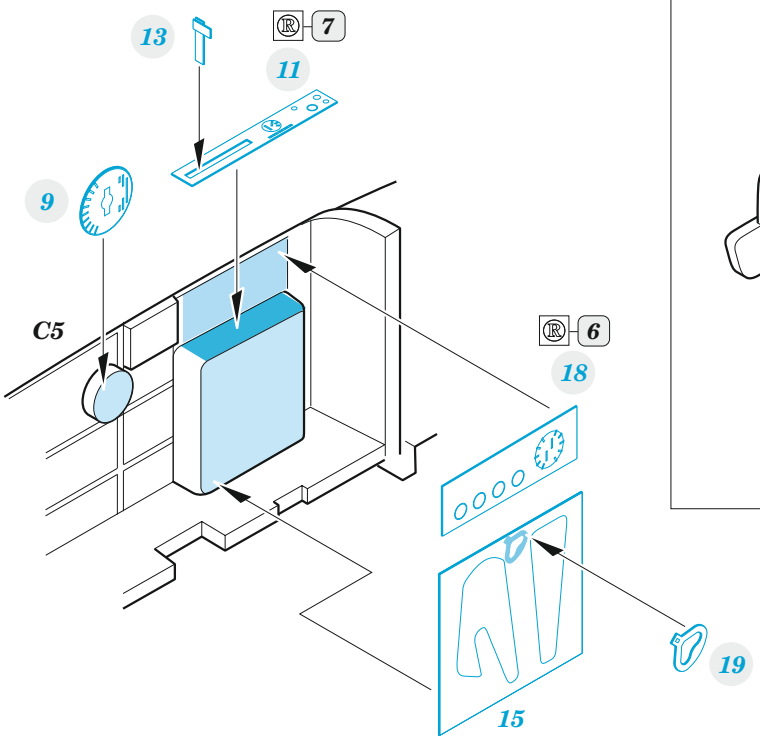

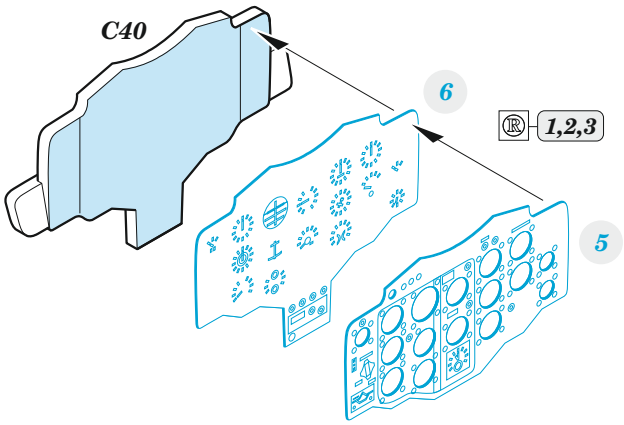

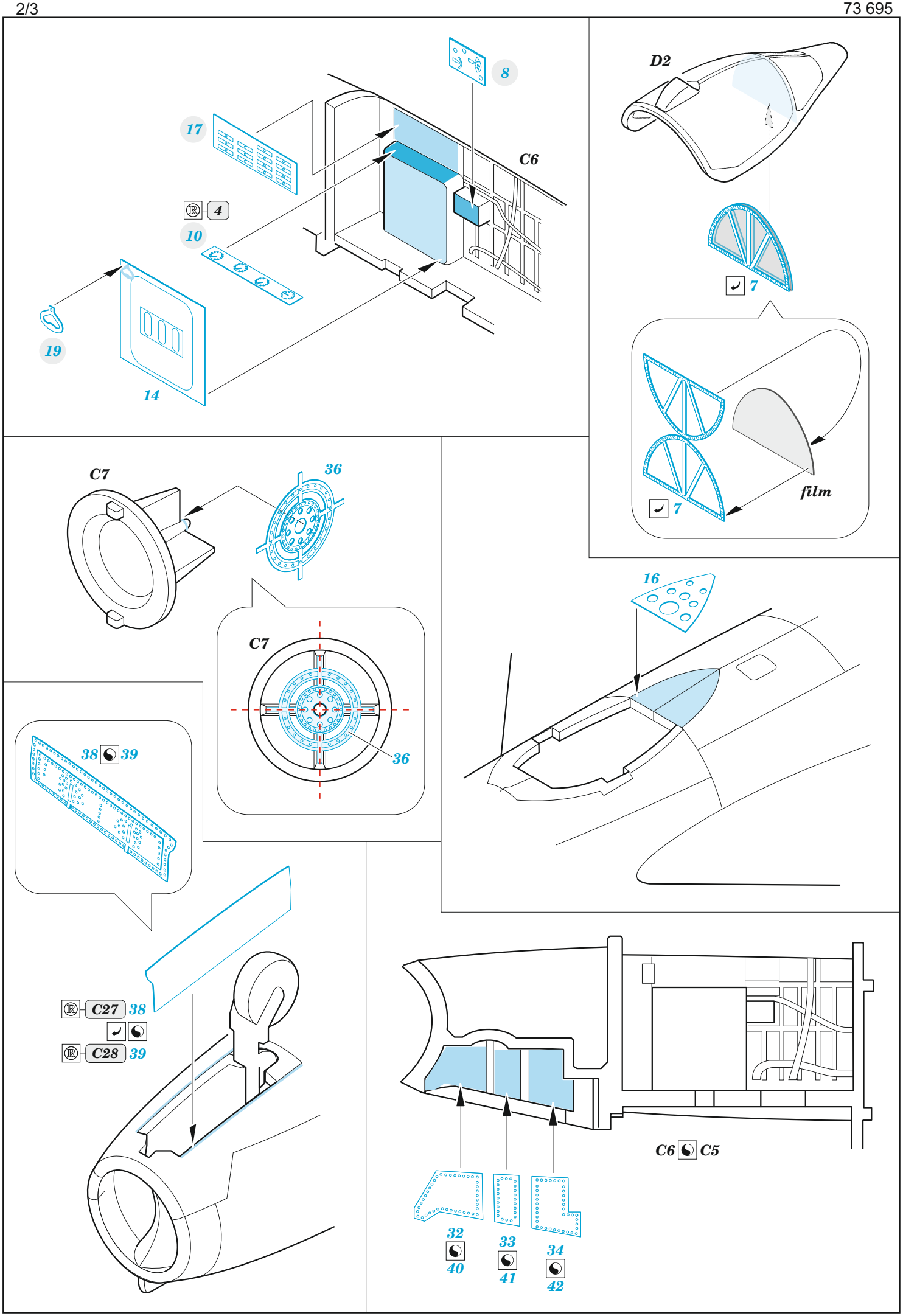
8
17
C6
4
10
19
14
D2
7
film
7
C7
36
C7
36
16
38 39
C27 38
C28 39
C6 C5
32
40
33
41
34
42

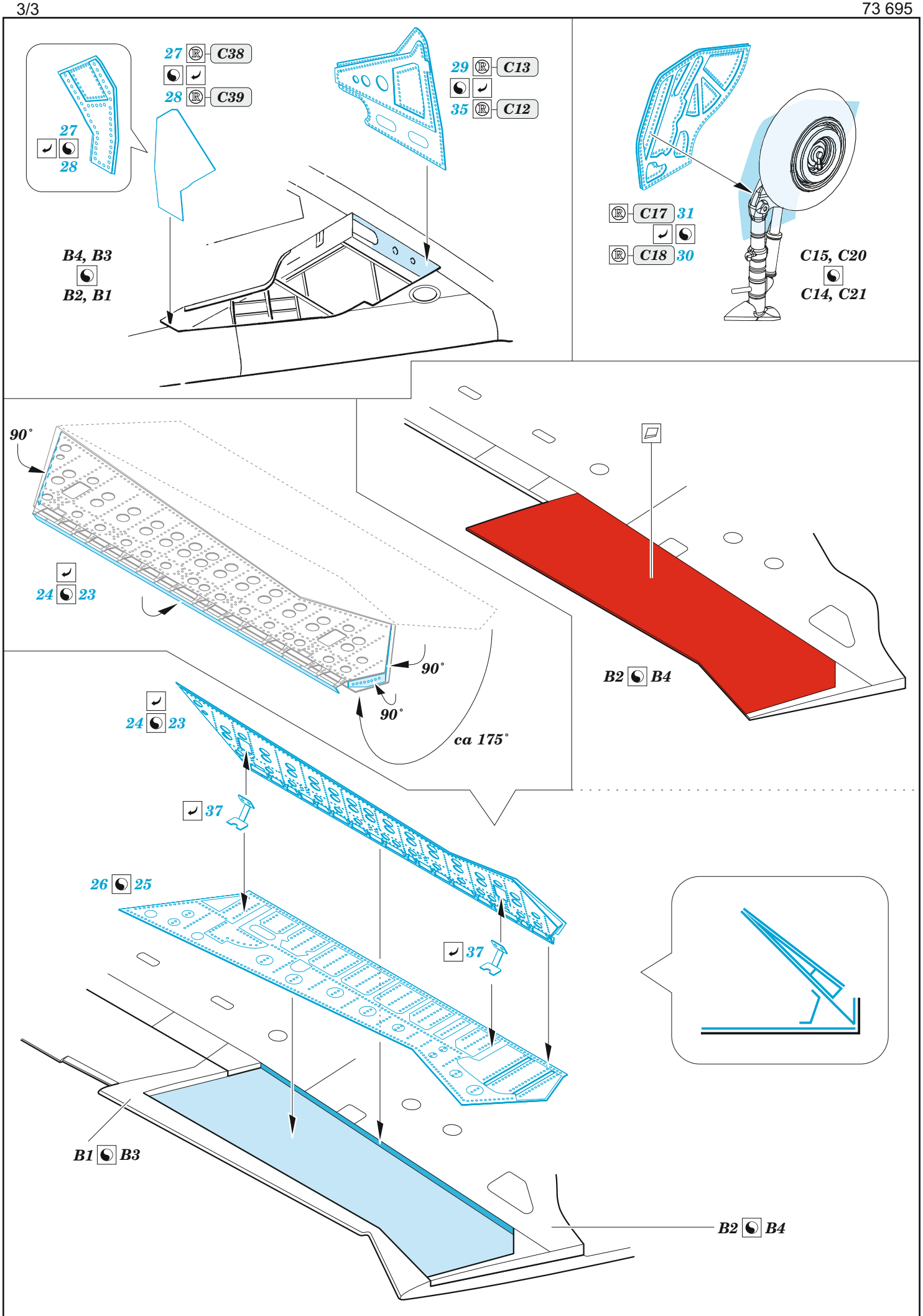

© EDUARD M.A. 2020